ՖԵՐՄԱ 1
/2 ՀԱՏ/

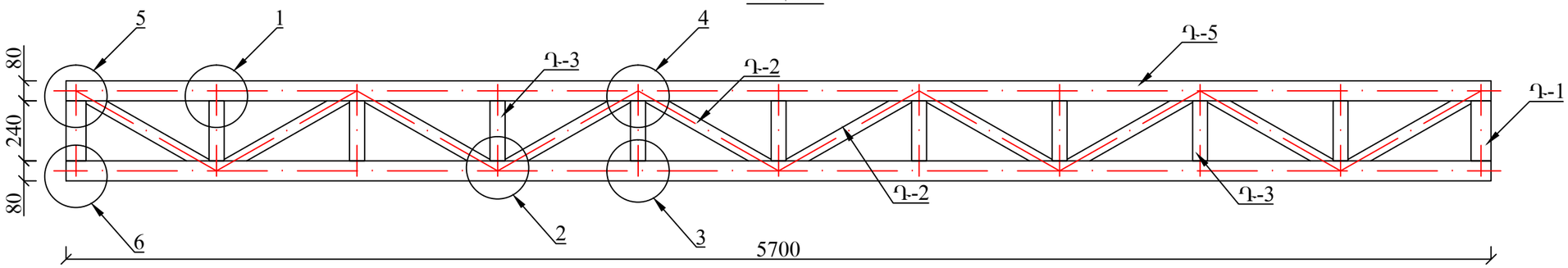

ՖԵՐՄԱ 2
/1 ՀԱՏ/

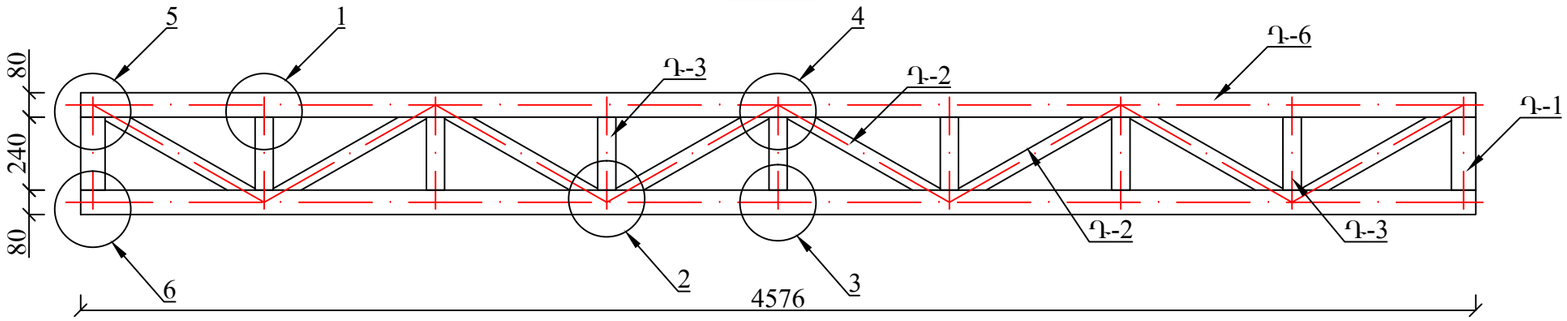

ՖԵՐՄԱ 3
/1 ՀԱՏ/

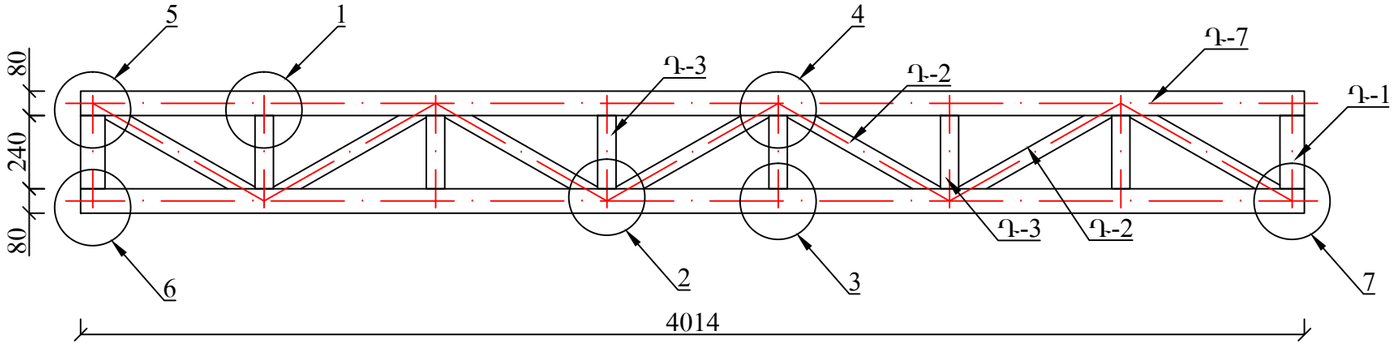

ՖԵՐՄԱ 4
/1 ՀԱՏ/

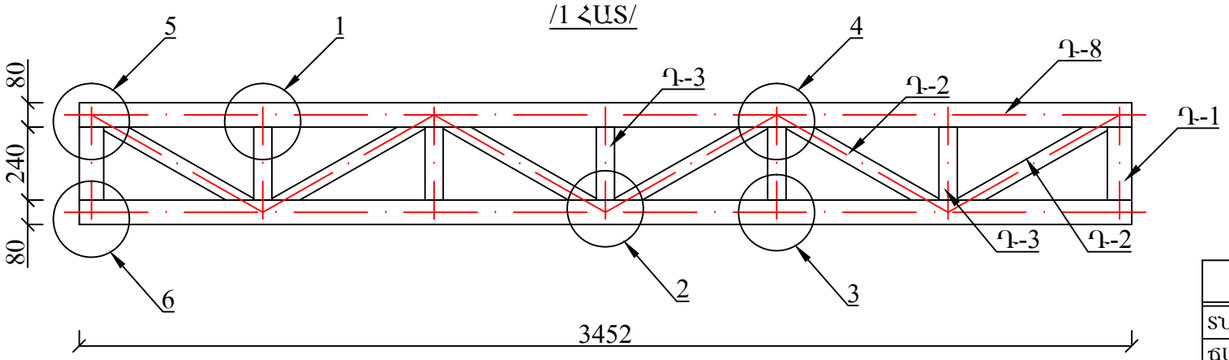

ԵՐԵՎԱՆԻ ՄԱԼԱԹԻԱ-ՍԵԲԱՍՏԻԱ ՎԱՐՉԱԿԱՆ ՇՐՋԱՆԻ ԳՐԱԴԱՐԱՆԱՅԻՆ ՀԱՄԱԿԱՐԳԻ ՀԻՄՆԱՆՈՐՈԳՄԱՆ ԱՇԽԱՏԱՆՔՆԵՐ				ՊԱՅՄԱՆԱԳԻՐ ԵՔ-ՊԸԱՇՁԲ-14/95-1		
ՏՆՕՐԵՆ	Ա. ԱՌԱՔԵԼՅԱՆ		ԿՈՆՍՏՐՈՒԿՏՈՐԱԿԱՆ ՄԱՍ	ՓՈՒԼ	ԹԵՐԹ	ԹԵՐԹԵՐ
ՃԱՐՏԱՐԱԳԵՏ	Ա. ՀՈՎՀԱՆՆԻՍՅԱՆ			ԱՆ	Կ-3	7
			ԿՏՐՎԱԾՔ 2-2, ՄԵՏԱՂԱԿԱՆ ՏԱՐՐԵՐԻ ՄԱՄՆԱԳԻՐ	«ԱՐՄՍՏՐՈՅ» ՍՊԸ 2014թ.		